PAUWELS
gassen, lassen & gereedschappen

Veilig werken & social distancing

Houdt uw werkplek veilig tijdens COVID-19

INDUSTRIE

CEPRO WERKPLAATSGORDIJN - H. 160 x B. 140 CM

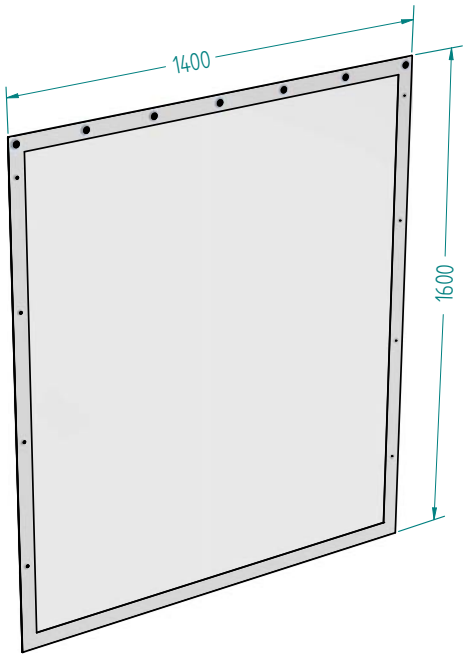

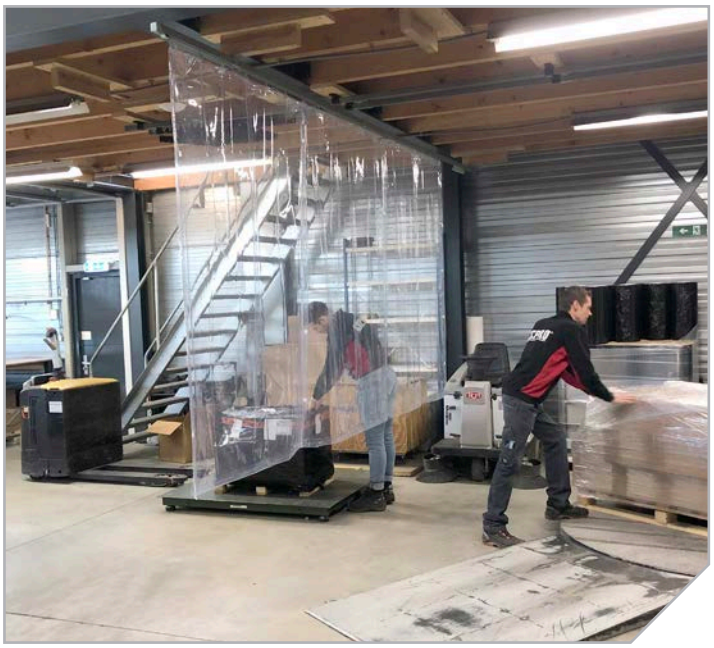

- **16.10.16 Cepro Clear gordijn € 54,75 stuk**
  H. 160 x B. 140 cm - B2 goedgekeurd
- **16.30.16 Cepro Clear gordijn € 69,50 stuk**
  H. 160 x B. 140 cm - B1 goedgekeurd

- **Voor het afschermen van personen op de werkplek**
- **Makkelijk uit te breiden d.m.v. drukknopen**
- **Snel afschermen van grotere delen**
- **Brandveilig goedgekeurd volgens DIN 4102 - B2 / B1**

Prijzen zijn excl. BTW en af fabriek Rijen

CEPRO SCHEIDINGSSCHERM - H. 200 x B. 200 CM

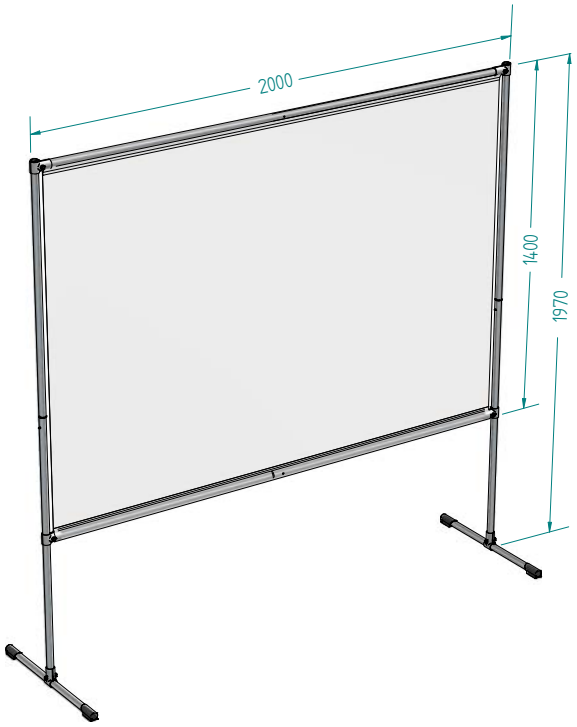

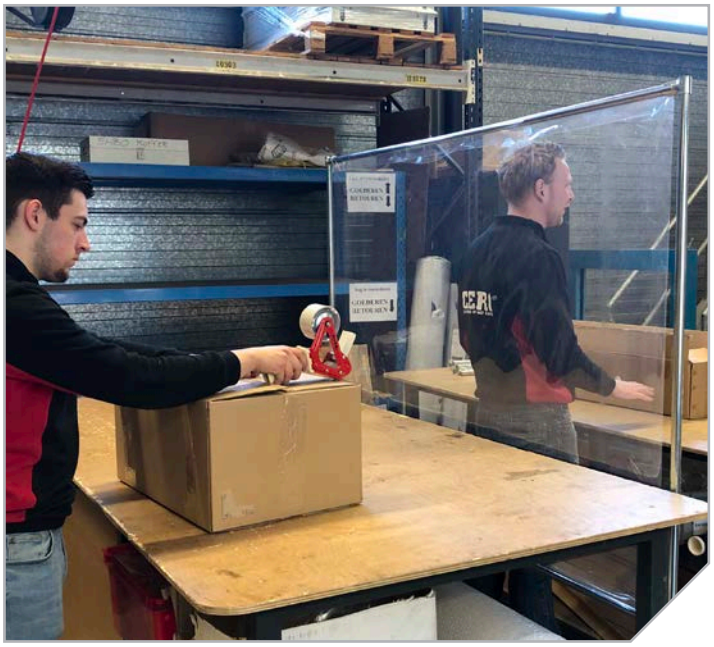

- **95.00.10 Cepro scheidingsscherm € 120,00 stuk**
  Scherm H. 197 x B. 200 cm
  Gordijn H. 140 x B. 200 cm

- **Scherm om snel en eenvoudig mensen te scheiden**
- **Losstaand frame, geen ophanging nodig**
- **Brandveilig goedgekeurd volgens DIN 4102 - B2**

Prijzen zijn excl. BTW en af fabriek Rijen

Andere maat, uitvoering, opties nodig ?

PAUWELS
gassen, lassen & gereedschappen

Neem contact met ons op:
www.pauwelsantwerpen.be | info@pauwelsantwerpen.be | 03 233 43 53

PAUWELS
gassen, lassen & gereedschappen

Veilig werken & social distancing

Houdt uw werkplek veilig tijdens COVID-19

KANTOOR & RETAIL

CEPRO BUREAUGORDIJN - H. 137 x B. 200CM

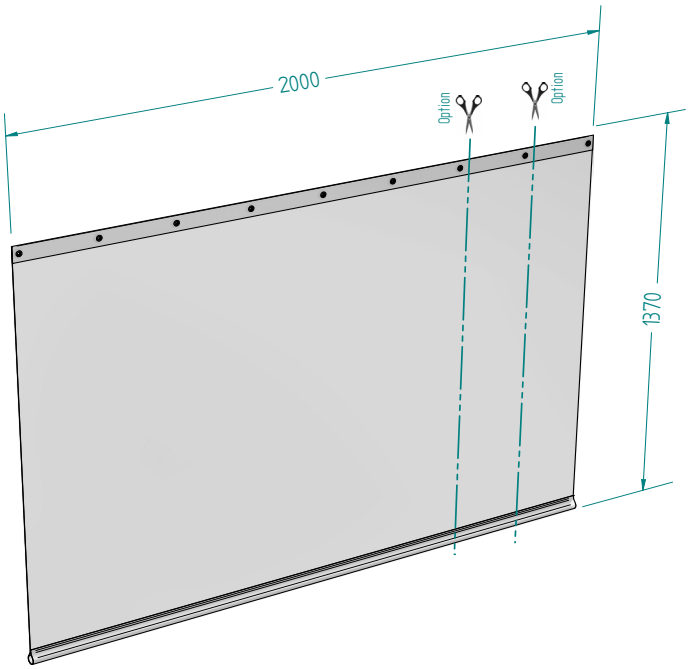

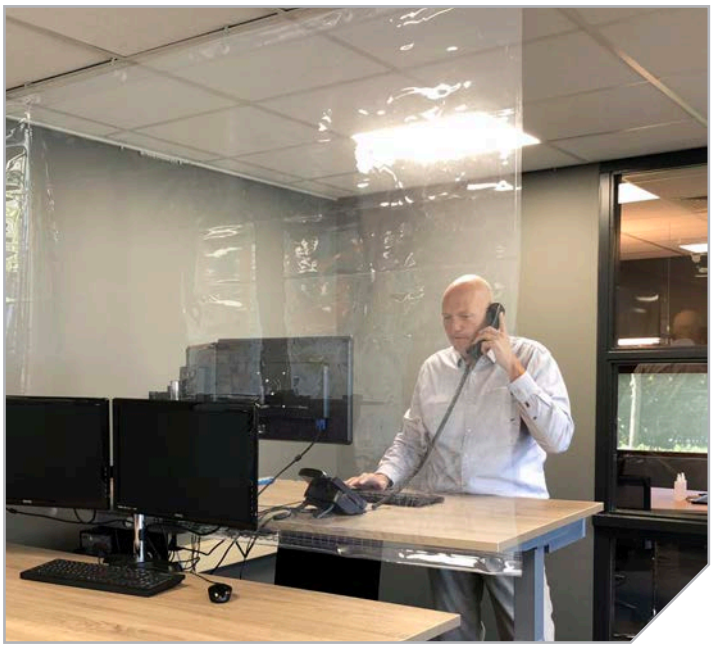

- **95.30.00 Cepro bureaugordijn € 80,00 stuk**
  H. 137 x B. 200 cm - B1 goedgekeurd

- **Vergemakkelijkt en verbetert social distancing**
- **Makkelijk te snijden op de gewenste breedte**
- **Brandveilig goedgekeurd volgens DIN 4102 - B1**

Prijzen zijn excl. BTW en af fabriek Rijen

CEPRO BALIESCHERM

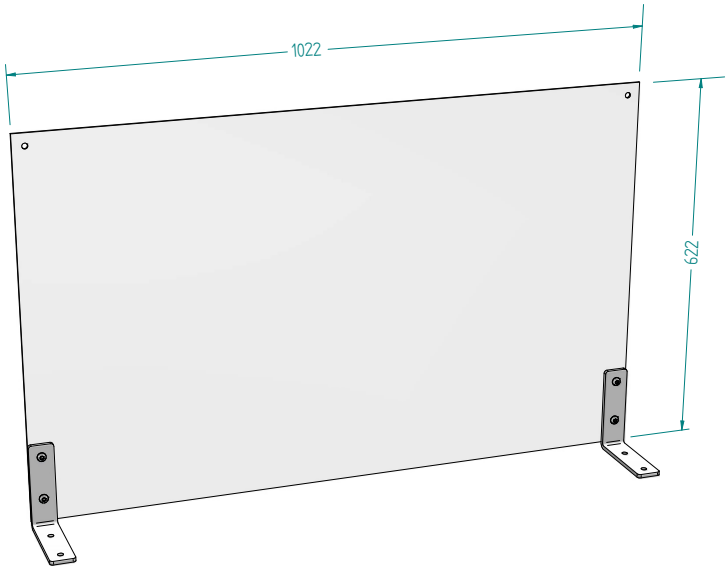

- **95.40.00 Cepro baliescherm € 110,00 stuk**
  H. 62 x B. 102 cm
- **95.40.10 Cepro baliescherm € 170,00 stuk**
  H. 102 x B. 120 cm
- **80.10.01.0004 Voetsteunen € 60,00 set**
  Set van 4 stuks (wit RAL9003)

- **Voor creëren van afschermingen op balies**
- **Harde, slagvaste plaat uit Polycarbonaat**
- **Makkelijk te installeren, vrijstaand of aan plafond**
- **Brandveilig goedgekeurd volgens EN 13501-1, klasse B, s1, d0**

Prijzen zijn excl. BTW en af fabriek Rijen

Andere maat, uitvoering, opties nodig ?

PAUWELS
gassen, lassen & gereedschappen

Neem contact met ons op:

www.pauwelsantwerpen.be | info@pauwelsantwerpen.be | 03 233 43 53

PAUWELS
gassen, lassen & gereedschappen

Veilig werken & social distancing

Houdt uw werkplek veilig tijdens COVID-19

CERTIFICATEN VOOR CEPRO CLEAR GORDIJNEN

In veel brandgevoelige ruimtes zoals kantoren, winkels, supermarkten, fabrieken etc. worden vaak eisen gesteld door de brandweer aan de gebruikte materialen. Onze Clear Covid-19-producten voldoen allemaal aan de B2-norm en sommige zelfs aan de strengere B1-vlamvertragende norm volgens DIN 4102-01. Hieronder vindt u uitleg over de verschillende classificaties en de certificaten.

Classificatie	Ontvlambaarheid
A1	Niet brandbaar zonder brandende elementen
A2	Niet brandbaar met brandende elementen
B1	Brandwerend
B2	Beperkt brandbaar
B3	Licht brandbaar

Cepro Clear B1 certificaat

Brandveilig volgens de DIN 4102-1 B1 norm

Bauaufsichtlich anerkannte Prüf-, Überwachungs- und Zertifizierungsstelle
Prüfstelle für Feuerlöschmittel und -geräte
DIN EN ISO/IEC 17025: D-PL-17819-01-00
DIN EN ISO/IEC 17065: D-ZE-17819-01-00
DIN EN ISO/IEC 17020: D-IS-17819-01-00
ZLS-GS-0066
Notified Body no. 0767

MPA Dresden

Prüfzeugnis
Test certificate

Nr./ *No.* 20180327

Auftraggeber: *Sponsor:*	Cepro International BV Parallelweg 38 5121 Rijen; Niederlande
Hersteller: *Manufacturer:*	Cepro International BV Parallelweg 38 5121 Rijen; Niederlande
Produktname: *Product name:*	Clear B1
Inhalt: *Content:*	Prüfung des Brandverhaltens nach DIN 4102-1:1998-05 zum Nachweis der Baustoffklasse B1 *reaction to fire test acc. to DIN 4102-1:1998-05 to the proof of the building material class B1*
Erstellt von: *Prepared by:*	MPA Dresden GmbH Fuchsmühlenweg 6 F 09599 Freiberg; Deutschland
Ausgabe / Datum: *Issue / date:*	1. Ausgabe vom 04.07.2018 *First issue dated 2018-07-04*
Berichtsumfang: *This report comprises:*	8 Seiten und 1 Anlage *8 pages and 1 annex*
Hinweis: *Information:*	Dieses Prüfzeugnis wurde zweisprachig (deutsch/englisch) erstellt. In Zweifelsfällen ist der deutsche Wortlaut maßgeblich. *The test certificate is produced bilingual (German and English). In case of doubt the German wording is valid.*

Eine auszugsweise Vervielfältigung und Veröffentlichung von Berichten bedarf in jedem Einzelfalle der schriftlichen Genehmigung der MPA Dresden GmbH. Die einzelnen Blätter sind mit dem Firmenstempel der MPA Dresden GmbH versehen.
The reproduction and publication of extracts of the report requires the written authorisation of MPA Dresden GmbH in each individual case. Every page is stamped with the seal of the MPA Dresden GmbH.

MPA Dresden GmbH · Fuchsmühlenweg 6F · 09599 Freiberg · www.mpa-dresden.de
Geschäftsführer: Thomas Hübler · Tel. +49(0)3731-20393-0 · Fax +49(0)3731-20393110 · E-Mail info@mpa-dresden.de
Amtsgericht Chemnitz HRB 28268 · Steuernummer: 220/114/03364 · USt-IdNr. DE291271296
Sparkasse Mittelsachsen · Poststraße 1a · 09599 Freiberg · IBAN DE68 87052000311502467 2 · BIC WELADED1FGX

We're burning for you! · Wir brennen für Sie

Cepro Clear B2 certificaat

Brandveilig volgens de DIN 4102-1 B2 norm

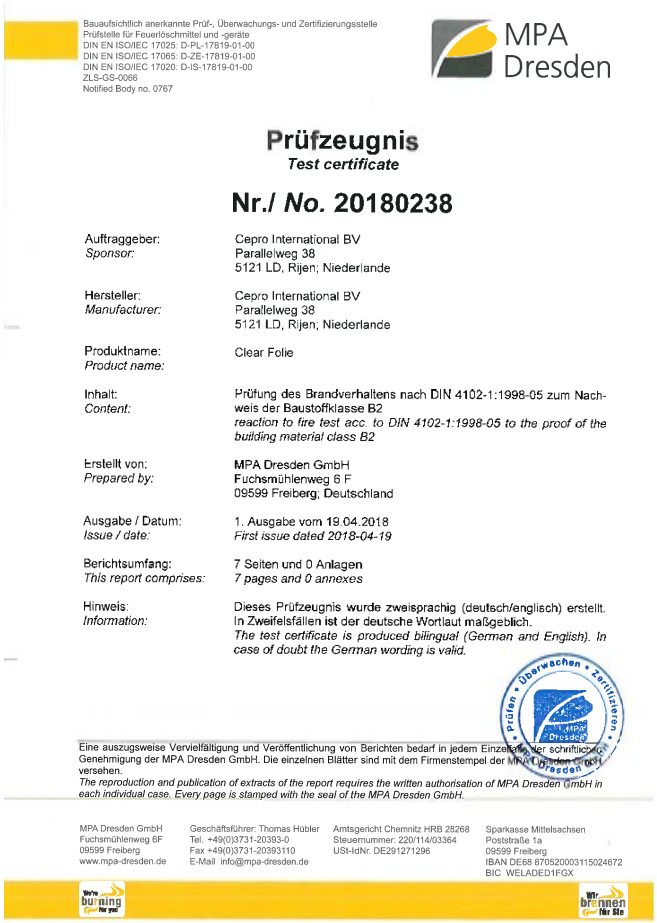

Bauaufsichtlich anerkannte Prüf-, Überwachungs- und Zertifizierungsstelle
Prüfstelle für Feuerlöschmittel und -geräte
DIN EN ISO/IEC 17025: D-PL-17819-01-00
DIN EN ISO/IEC 17065: D-ZE-17819-01-00
DIN EN ISO/IEC 17020: D-IS-17819-01-00
ZLS-GS-0066
Notified Body no. 0767

MPA Dresden

Prüfzeugnis
Test certificate

Nr./ *No.* 20180238

Auftraggeber: *Sponsor:*	Cepro International BV Parallelweg 38 5121 LD, Rijen; Niederlande
Hersteller: *Manufacturer:*	Cepro International BV Parallelweg 38 5121 LD, Rijen; Niederlande
Produktname: *Product name:*	Clear Folie
Inhalt: *Content:*	Prüfung des Brandverhaltens nach DIN 4102-1:1998-05 zum Nachweis der Baustoffklasse B2 *reaction to fire test acc. to DIN 4102-1:1998-05 to the proof of the building material class B2*
Erstellt von: *Prepared by:*	MPA Dresden GmbH Fuchsmühlenweg 6 F 09599 Freiberg; Deutschland
Ausgabe / Datum: *Issue / date:*	1. Ausgabe vom 19.04.2018 *First issue dated 2018-04-19*
Berichtsumfang: *This report comprises:*	7 Seiten und 0 Anlagen *7 pages and 0 annexes*
Hinweis: *Information:*	Dieses Prüfzeugnis wurde zweisprachig (deutsch/englisch) erstellt. In Zweifelsfällen ist der deutsche Wortlaut maßgeblich. *The test certificate is produced bilingual (German and English). In case of doubt the German wording is valid.*

Eine auszugsweise Vervielfältigung und Veröffentlichung von Berichten bedarf in jedem Einzelfalle der schriftlichen Genehmigung der MPA Dresden GmbH. Die einzelnen Blätter sind mit dem Firmenstempel der MPA Dresden GmbH versehen.
The reproduction and publication of extracts of the report requires the written authorisation of MPA Dresden GmbH in each individual case. Every page is stamped with the seal of the MPA Dresden GmbH.

MPA Dresden GmbH · Fuchsmühlenweg 6F · 09599 Freiberg · www.mpa-dresden.de
Geschäftsführer: Thomas Hübler · Tel. +49(0)3731-20393-0 · Fax +49(0)3731-20393110 · E-Mail info@mpa-dresden.de
Amtsgericht Chemnitz HRB 28268 · Steuernummer: 220/114/03364 · USt-IdNr. DE291271296
Sparkasse Mittelsachsen · Poststraße 1a · 09599 Freiberg · IBAN DE68 87052000311502467 2 · BIC WELADED1FGX

We're burning for you! · Wir brennen für Sie

Neem contact op met onze afdeling verkoop indien u de certificaten als PDF wilt ontvangen, eventueel inclusief het volledige test rapport.